Телефонный разъем RJ11 на плату

TJ12-6P4C

Характеристики

Материал
Корпус: UL94V-0 PBT или нейлон
Контакты: фосф. бронза
Покрытие контактов: золото поверх никеля

Электрические характеристики
Предельный ток: 1.5A
Предельное напряжение: 125 VAC RMS
Сопротивление изолятора: не менее 500 МОм
Сопротивление контакта: не более 0.03 Ом

Эксплуатационные характеристики
Рабочая температура: от 0 °C до + 70 °C

Система обозначений

TJ9S-8P8C

- Кол-во контактов
- Количество мест под контакты
- S - экранированные
  Без обозначения - неэкранированные
- Серия

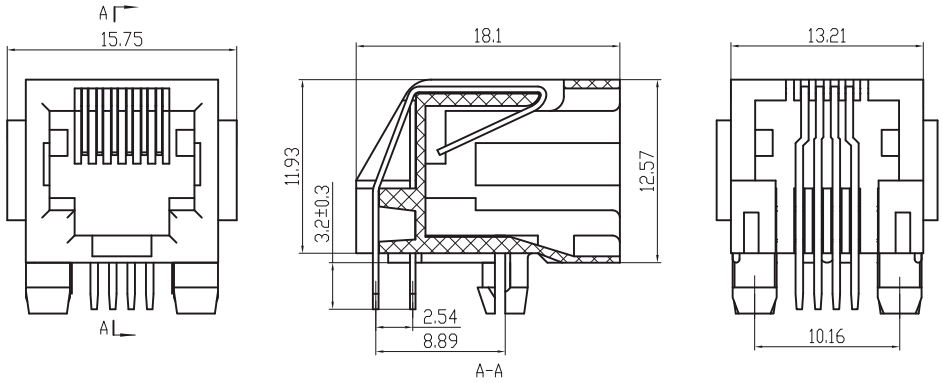

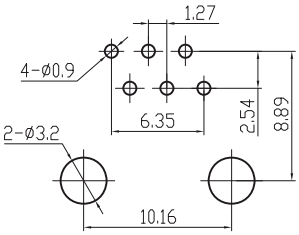

PC Board Layout

Тел.: (495) 795-0805
Эл. почта: info@rct.ru
Сайт: www.rct.ru