REV 版本	DESCRIPTION 描述	DATE 日期
A	First issue	May-05-2008

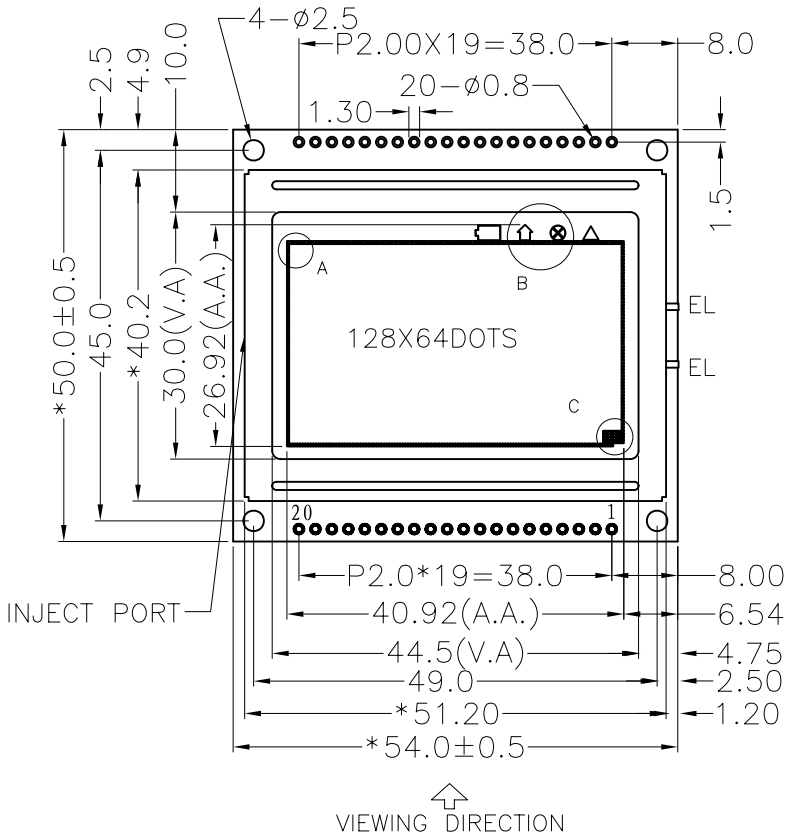

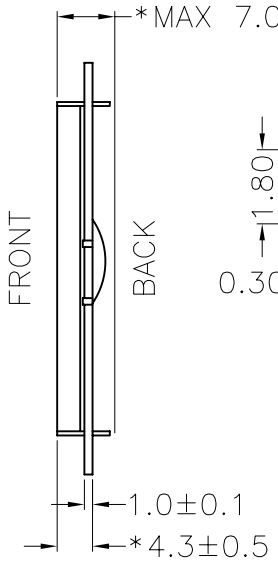

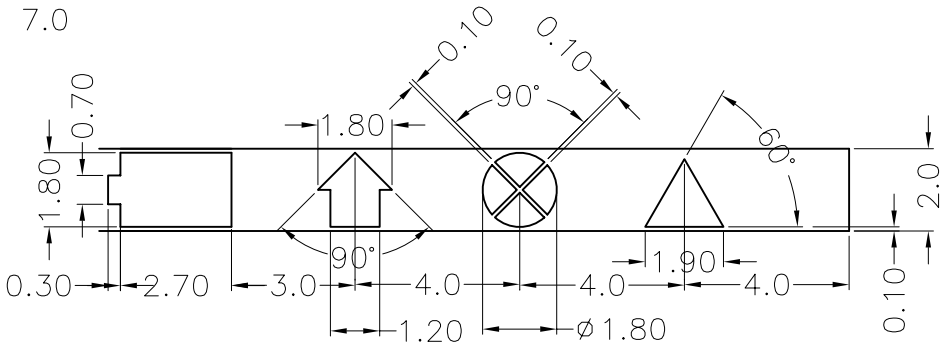

B DETAIL
SCALE 5:1

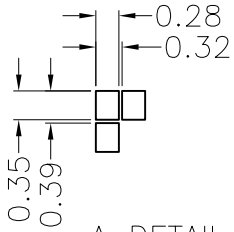

A DETAIL
SCALE 10:1

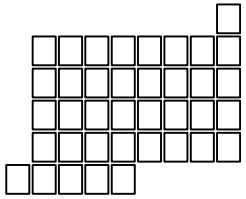

C DETAIL
SCALE 10:1

Specification:

1). Driving: Duty:1/64, Bias:1/9, VDD:5.0V, VLCD:8.0V
2). Viewing direction: 6 O'clock
3). Display mode: FSTN/Positive/Transflective
4). Operating temp.:-20°C~+70°C
5). Storage temp.: -30°C~+80°C
6). IC: SBN0064G-D (or compatible)
7). Backlight: EL BLUE-GREEN
8). Dimensions with mark "*" are important, with mark "()" are referenced
9). All the raw materials are RoHS compliant.

PIN	1	2	3	4	5	6	7	8	9	10
CONNECTOR	VSS	VDD	V0	D/I	R/W	E	DB0	DB1	DB2	DB3
PIN	11	12	13	14	15	16	17	18	19	20
CONNECTOR	DB4	DB5	DB6	DB7	CS1	CS2	RST	VEE	BL	NC

深圳秋田微电子有限公司
SHENZHEN AV-DISPLAY CO.,LTD.

SCALE: 比 例	FIT 适应图面		
SHEET: 页 次	1 OF 1		
GENERAL TOL: 未 注 公 差	± 0.3	UNIT 单位	mm
PART NO: 零件编码	C/D结构图	PROJECTION 三 角 法	MODULE NUMBER 模 组 型 号
ABG128064B04-FHE-R-01			ABG128064B04-FHE-R-01
DO NOT SCALE THIS DRAWING.			
APPROVALS 签 字	DATE 日 期		
APP:			
CHK:			
DWN:			