Размеры

1188

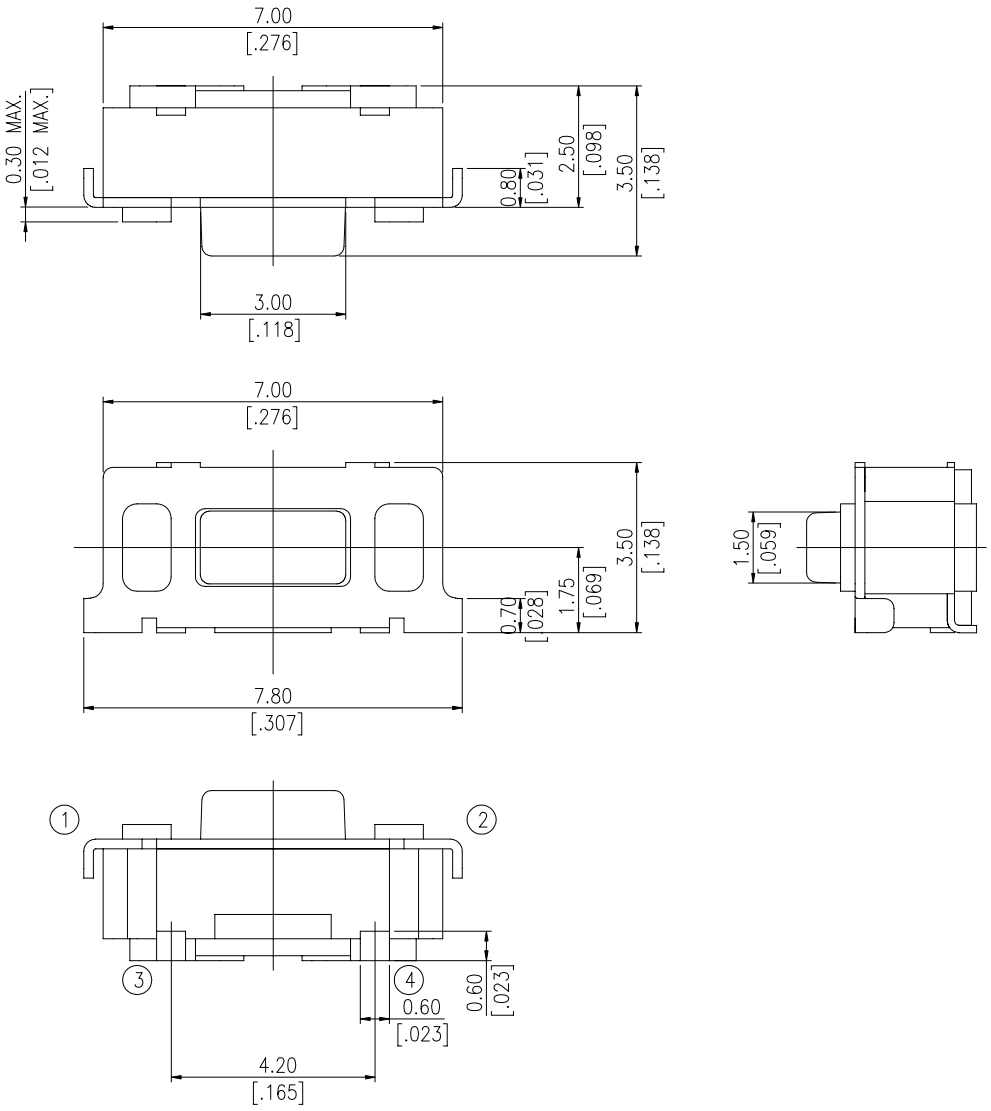

1188P

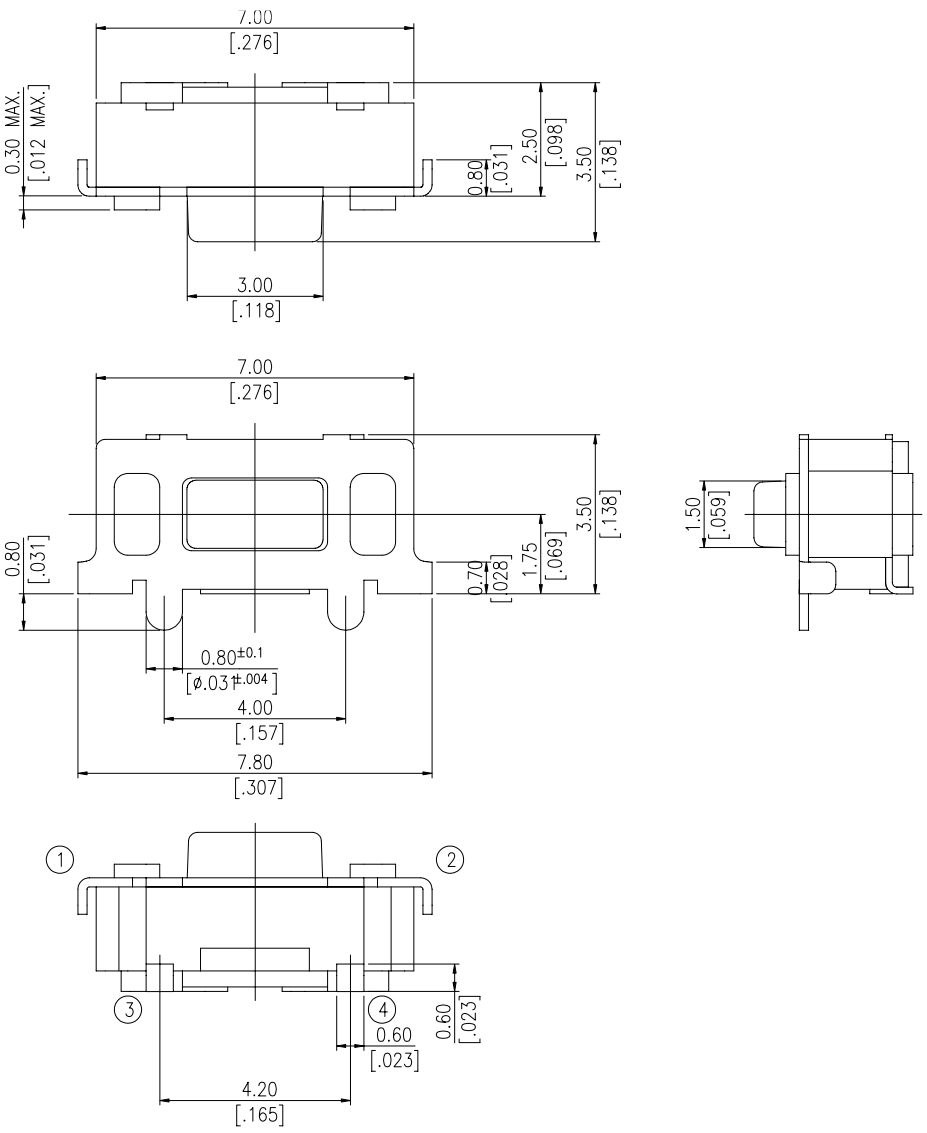

1188E

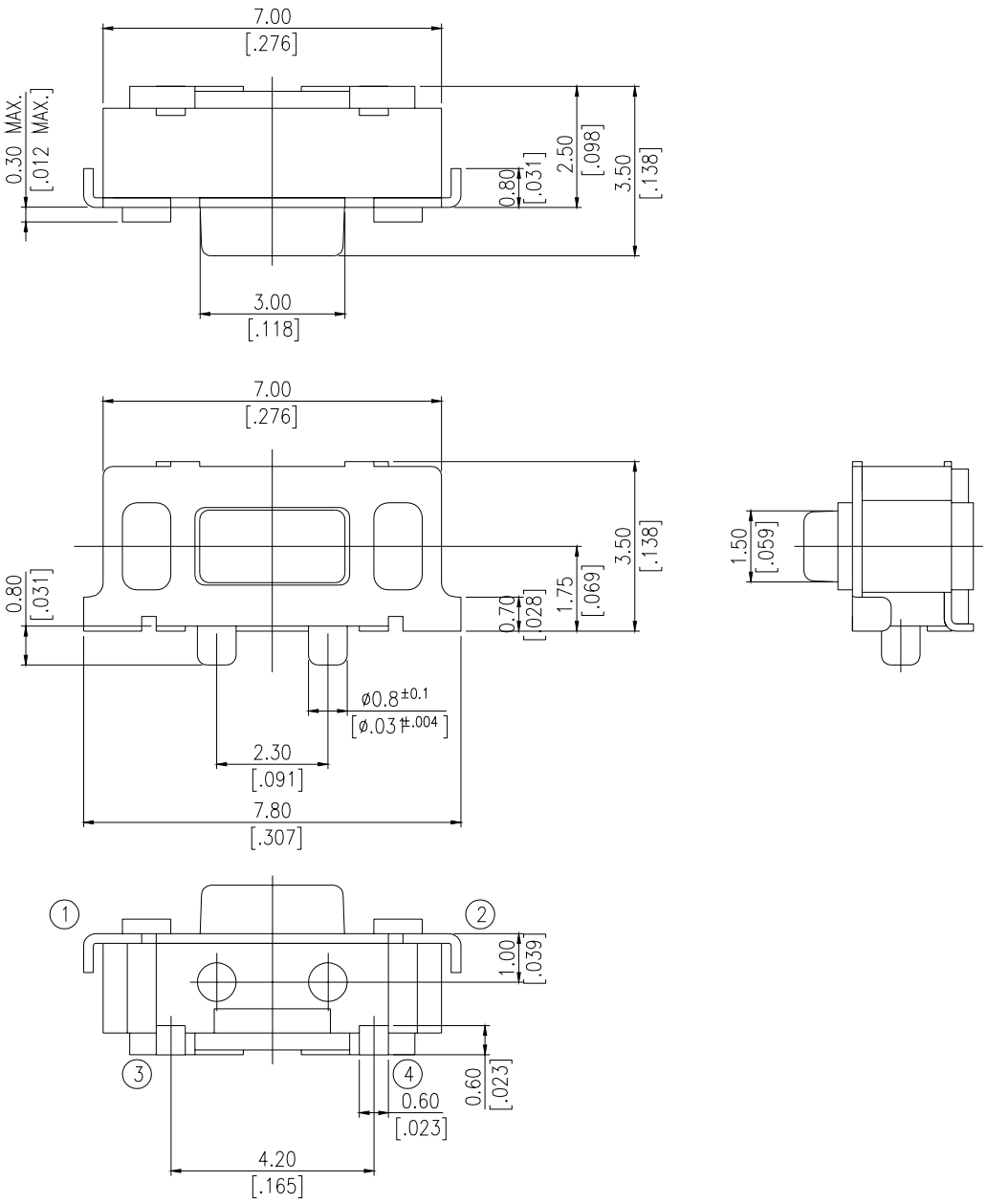
7.00
[.276]
0.30 MAX.
[.012 MAX.]
0.80
[.031]
2.50
[.098]
3.50
[.138]
3.00
[.118]
7.00
[.276]
0.80
[.031]
0.70
[.028]
1.75
[.069]
3.50
[.138]
ø0.8 ±0.1
[ø.031 ±.004]
2.30
[.091]
7.80
[.307]
1.50
[.059]
1
2
3
4
1.00
[.039]
0.60
[.023]
0.60
[.023]
4.20
[.165]

Как заказать

1 188 □ - □ □ □ - □ - □

Упаковка:
T / R = Лента и катушка

Пайка:
V = Без свинца (＊❶)
[на тестировании]
□ = (＊❷)

Рабочее усилие:
2 = 160 gf
3 = 260 gf

Цвет штока:
K = черный
W = белый

Высота штока:
1 = 1,0 мм

□ = без направляющих
E = база с направляющими
P = крышка с направляющими

Серия

Спецификация

Ход штока: 0,25 ± 10 мм/ - 0,1 мм
Рабочая температура: -25 °C ... +70 °C
Температура хранения: -40 °C ... +80 °C

Срок службы: 50,000 циклов для 160 gf
30,000 циклов для 260 gf
Нагрузка: 50 мА, 12 VDC
Сопротивление контактов: 100 m Ω max
Сопротивление изоляции: 100 m Ω min at 500 VDC
Диэлектрическая прочность: 250 VAC / 1 minute

Материалы

Δ Крышка: сталь покрытый оловом
Δ Контактный диск: нержавеющая сталь покрытая серебром
Δ Вывод: латунь покрытая серебром
Δ База: UL94V-0 нейлон термопластик
Цвет: белый
Δ Шток: UL94V-0 нейлон термопластик

Процесс пайки

(＊❶)

Безсвинцовая технология
Ручной монтаж - температура пайки 350 °C ± 10 °C максимум 5 секунд
Автоматический монтаж - температура пайки 100 °C/60 секунд, 260 °C ± 5 °C/5 секунд

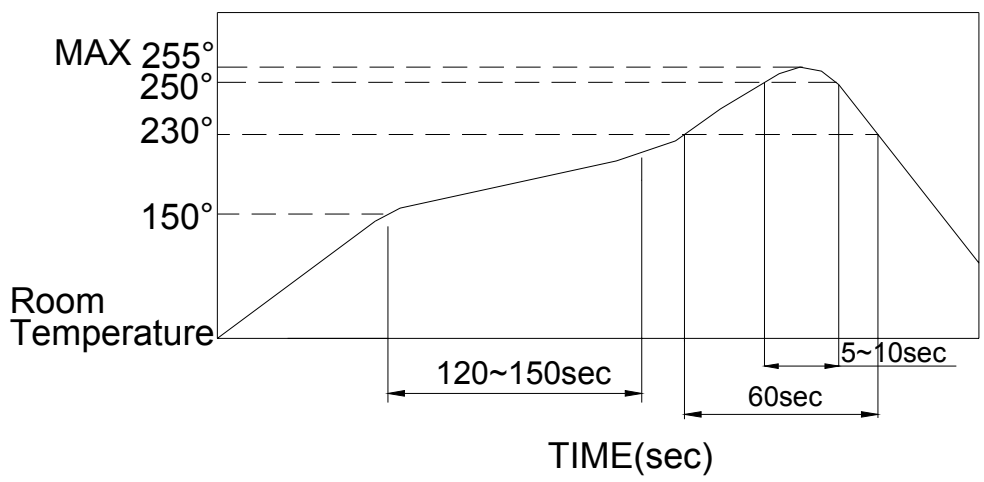

(* ❷)

Ручной монтаж:
320 °C максимум 2 секунд

Автоматический монтаж

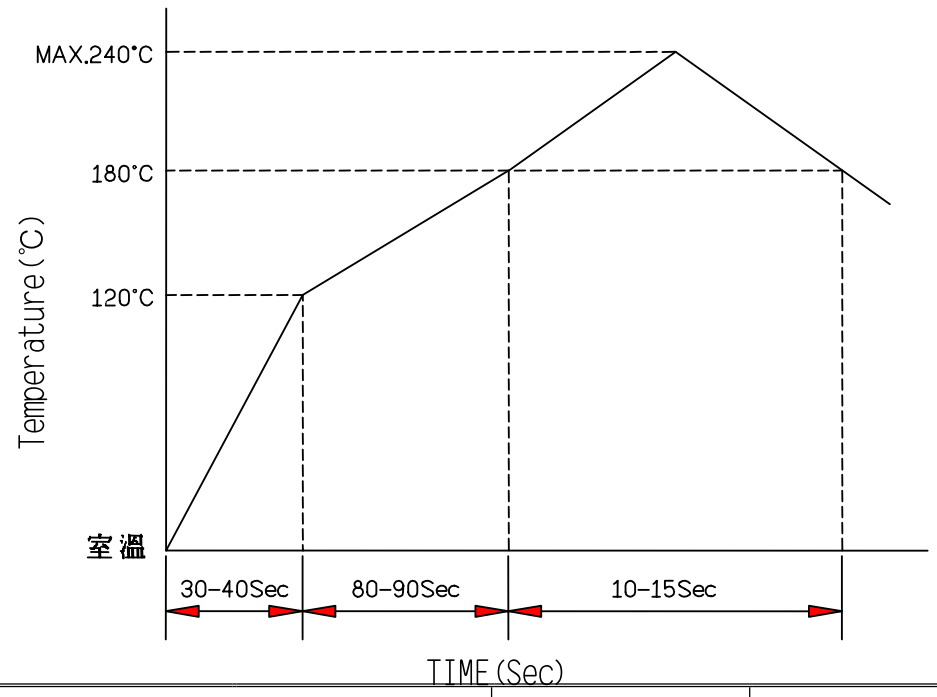

Упаковка

Наименование	Количество в ленте
1188	2000
1188P	
1188E	

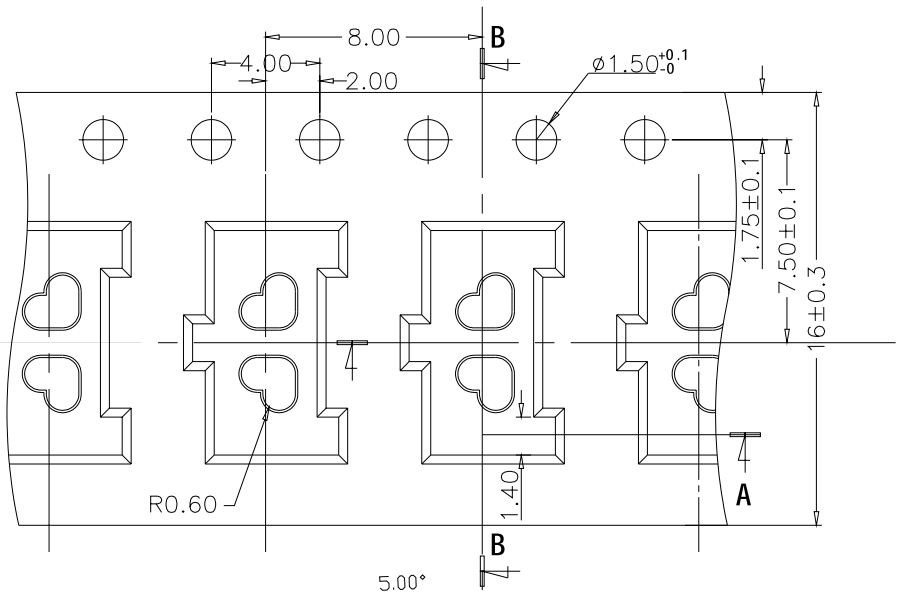

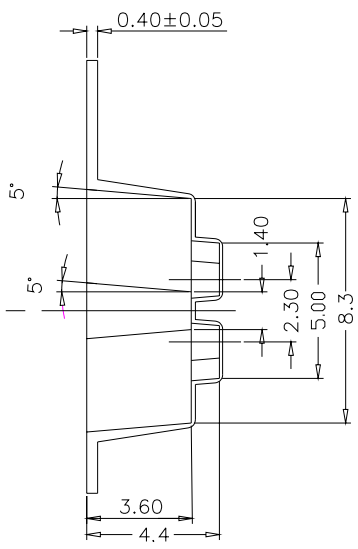

B-B *Section*

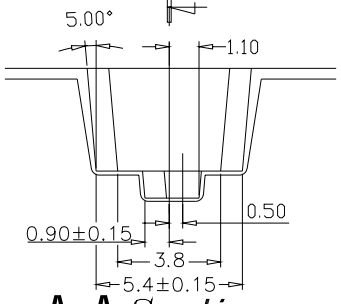

A-A *Section*