XCPT14D

Пассивный пьезоэлектрический керамический буззер.

Особенности:
Корпус: Черный PPS
Выводы: медь, покрытая оловом
Паяние волной и Можно мыть

тип	еденица	XCPT14D4005S
Мин. Уровень давления звука	dB	80
Номинальное напряжение	Vp-p	5
Макс. Потребляемый ток	mA	2
Резонансная частота	Hz	4000±500
Емкость при 1000Hz	pF	10000±30%
Max. возможное напряжение на входе	Vp-p	20
Температура работы		-30~+85
вес	g	2

Значения применительно к номинальному напряжению

РАЗМЕРЫ: (Unit: mm)

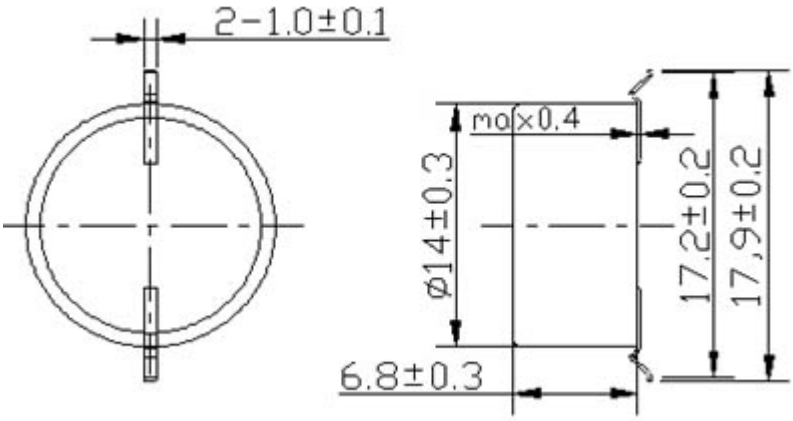

ЧАСТОТНЫЙ ОТКЛИК:

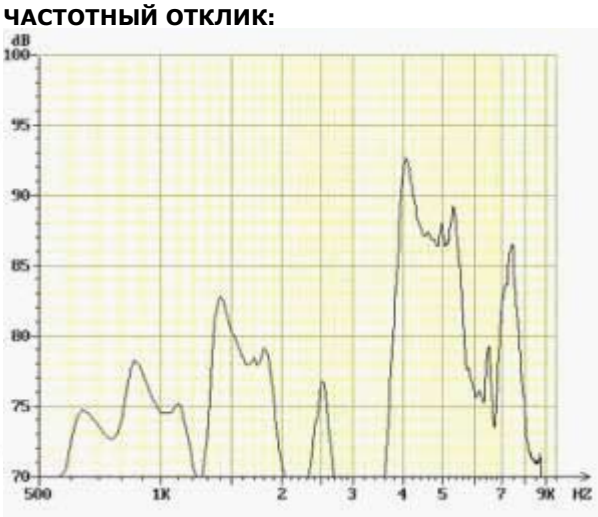

РАДИОТЕХ
Тел.: (495) 795-0805
Факс: (495) 234-1603
Эл. почта: info@rct.ru
Веб: www.rct.ru