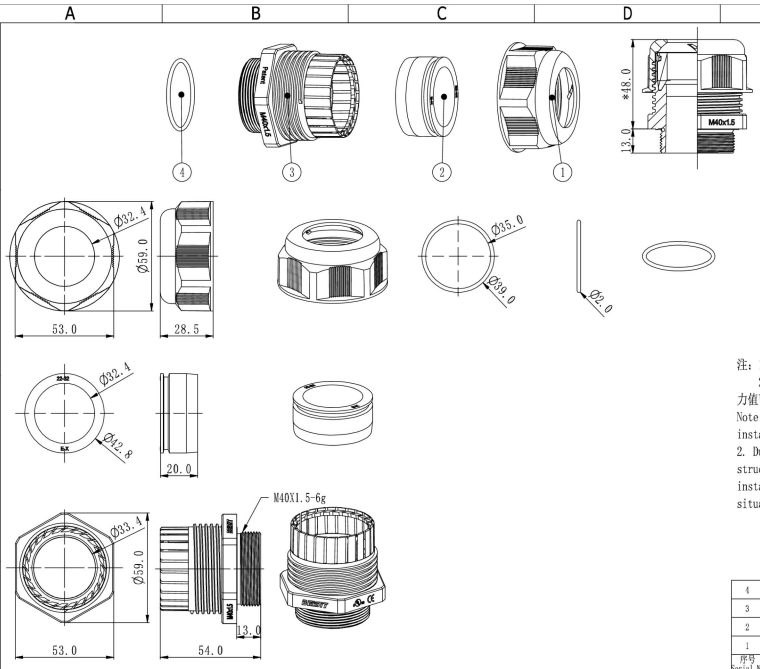

版本号 Version Number	内容 Content	设计 Designer	日期 Date
1			
2			

防护等级 Protection Degree	IP68	
工作温度 Operating Temp	-40~100	℃
*主体安装扭力 *Torque for Body	7~9	N.m
*端帽安装扭力 *Torque for Sealing Nut	10~13	N.m
线松范围 Cable Range	22~32	mm
名称 Name	参数 Parameter	单位 Unit

注：1.*表示在安装过程中参数可能会发生变化；
2.因电缆型号(材质、结构)及使用环境等因素存在差异，安装扭力值可根据客户实际情况进行调整；

Note:1.'*' indicates that parameters may change during installation.
2. Due to the difference of cable specification(material, structure) and working environment and other factors, installationtorque valuecan be adjusted according to actual situation.

序号 Serial No	名称 Name	材料 Material	数量 Qty	旧零件编号 Old Part No	新零件编号 New Part No
4	O型圈 O-Ring	EPDM	1	2860403520	4015060000065
3	主体 Body	PA	1	2250400301	4004010000149
2	防水圈 Seal	EPDM	1	28203632200	4015010000136
1	迫紧螺帽 Sealing Nut	PA	1	22103603303	4001010000074

产品名称 Item Name	尼龙电缆固定头 Nylon Cable Gland	旧产品物料号 Old Product Material No	1210400300020-0
		新产品物料号 New Product Material No	1101010000523
质量 Quality	螺纹规格 Thread specification: M40X1.5	倍仕得货号 Beisit No	M4032R -O
比例 Scale	1: 2	版次 Edition: A0	阶段 Stage: 量产

颜色（色号） Color (Color Number)	黑色（RAL9005） Black (RAL9005)	绘图 Drawer	王亚敏	日期 Date	2025/09/03
备注 Note		设计 Designer	郑雄升	日期 Date	2025/09/03
		标准化 Standard	王宪芝	日期 Date	2025/09/03
		批准 Ratify by	何明山	日期 Date	2025/09/03
		共1页 Number of Pages	第1页 Pagination	视图 View	

BEISIT

密级 Security Classification	机密 Confidential	X ±0.5	X.X ±0.3	X.XX ±0.08	单位 Unit: MM