Разъем питания штырьковый
на пр.бл.

DJK-16A
DJK-16B

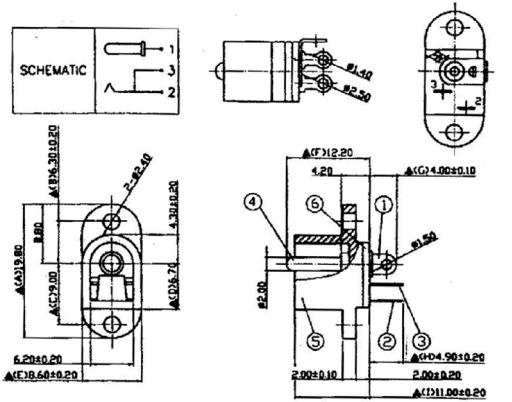

Материал
Контакты Никелированный сплав меди
Выводы: Медь, покрытая оловом
Корпус PBT, UL94V-0
Электрические параметры

Рабочее напряжение: AC 500V/min
Сопротивление изоляции: 100 MOM min
Сопротивление контактов: 30 mOM max

Рабочая температура: -25oC...+85oC
Диаметр внутренний: 2,1 мм
Диаметр внешний: 5,5 мм

Тел.: (495) 795-0805
Эл. почта: info@rct.ru
Сайт: www.rct.ru