IDC разъем, шаг 2,54 мм, на шлейф

DP

АНАЛОГ:
DP-xx

Контакты: Сплав медь
Обработка контактов: золото,никель
Предельный ток: 1 А
Сопротивление контактов: 30m МОм макс
Сопротивление изоляции: 1000 МОм мин
Предельное напряжение: 500 В течение 1 мин.
Изолятор: PBT UL94-0
Рабочая температура: -40°C -+105°C

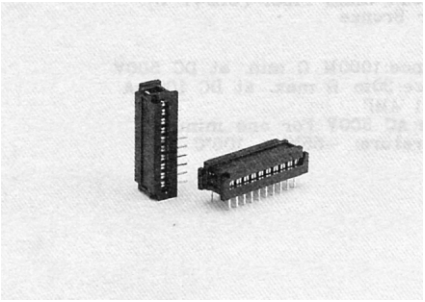

POSITION	A	B
8	15.44	7.62
10	17.98	10.16
14	23.06	15.24
16	25.60	17.78
18	28.14	20.32
20	30.68	22.86
24	35.76	27.94
28	40.84	33.02
40	56.08	48.26

POSITION	A	B
24	35.76	27.94
28	40.84	33.02
32	45.92	38.10
36	51.00	43.18
40	56.08	48.26

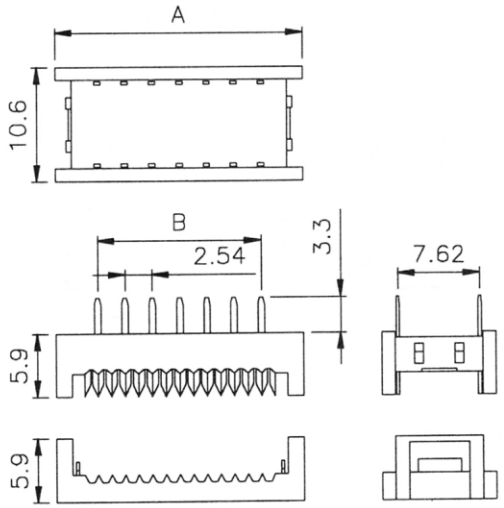

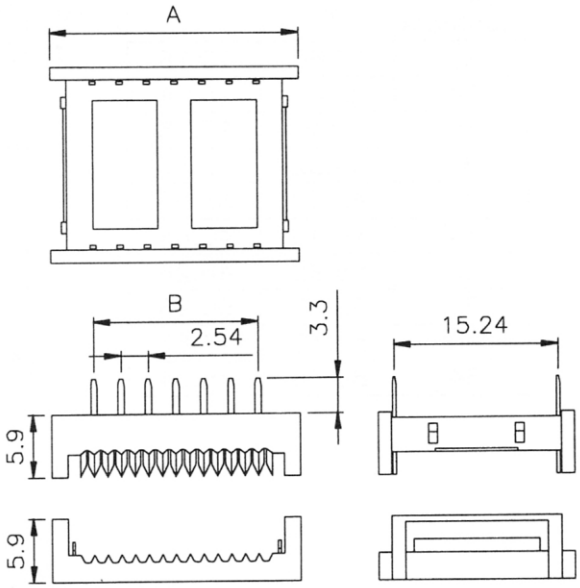

МАРКИРОВКА:

DP	-	34	G	N
1		2	3	4

1. Серия: DP: DIP узкие (7,62 мм); DP-1: DIP широкие (15,24 мм)
2. Кол-во контактов: 08 10 14 16 18 20 24 28 32 36 40
3. Покрытие контактов: S: Выборочное золочение; T: Лужение; G: Сплошное золочение
4. Цвет изолятора: N: черный; G: серый