Фиксаторы межплатные

Пластиковые

CS-XXXX

Характеристики

Материал, UL Нейлон66, 94V-2
Форма стойка круглая
Длина стойки, мм от 4,8мм до 35,0мм
Тип крепления 2 распорки

PN	A	Упаковка
CS-0305	4.8	
CS-0406	6.4	
CS-0610	9.6	
CS-0813	12.7	
CS-1016	15.9	100PCS
CS-1219	19.1	1000PCS
CS-1422	22.2	
CS-1625	25.4	
CS-1828	28.5	
CS-2236	35.0	

Размеры, мм

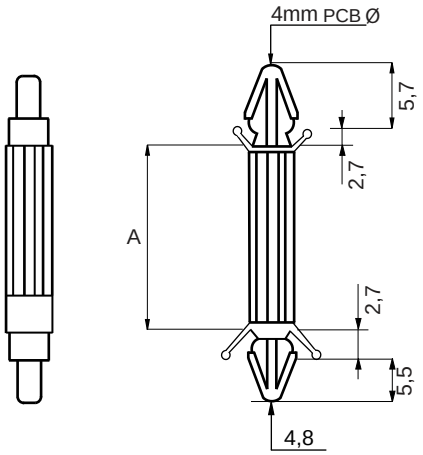

CS-X

Характеристики

Материал, UL Нейлон66, 94V-2
Форма стойка шестигранная
Длина стойки, мм от 5мм до 35.0мм
Тип крепления распорка+отверстие под винт

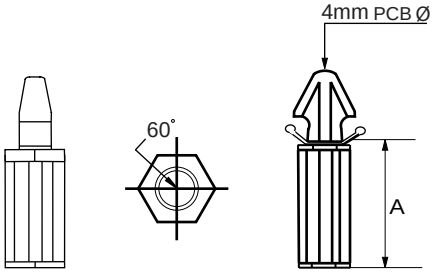

PN	A	Упаковка
CS-5	5	
CS-10	9.6	
CS-13	12.7	100pcs
CS-19	19.1	1000pcs
CS-28	28.5	
CS-35	35.0	

Размеры, мм

Тел.: (495) 795-0805
Эл. почта: info@rct.ru
Сайт: www.rct.ru