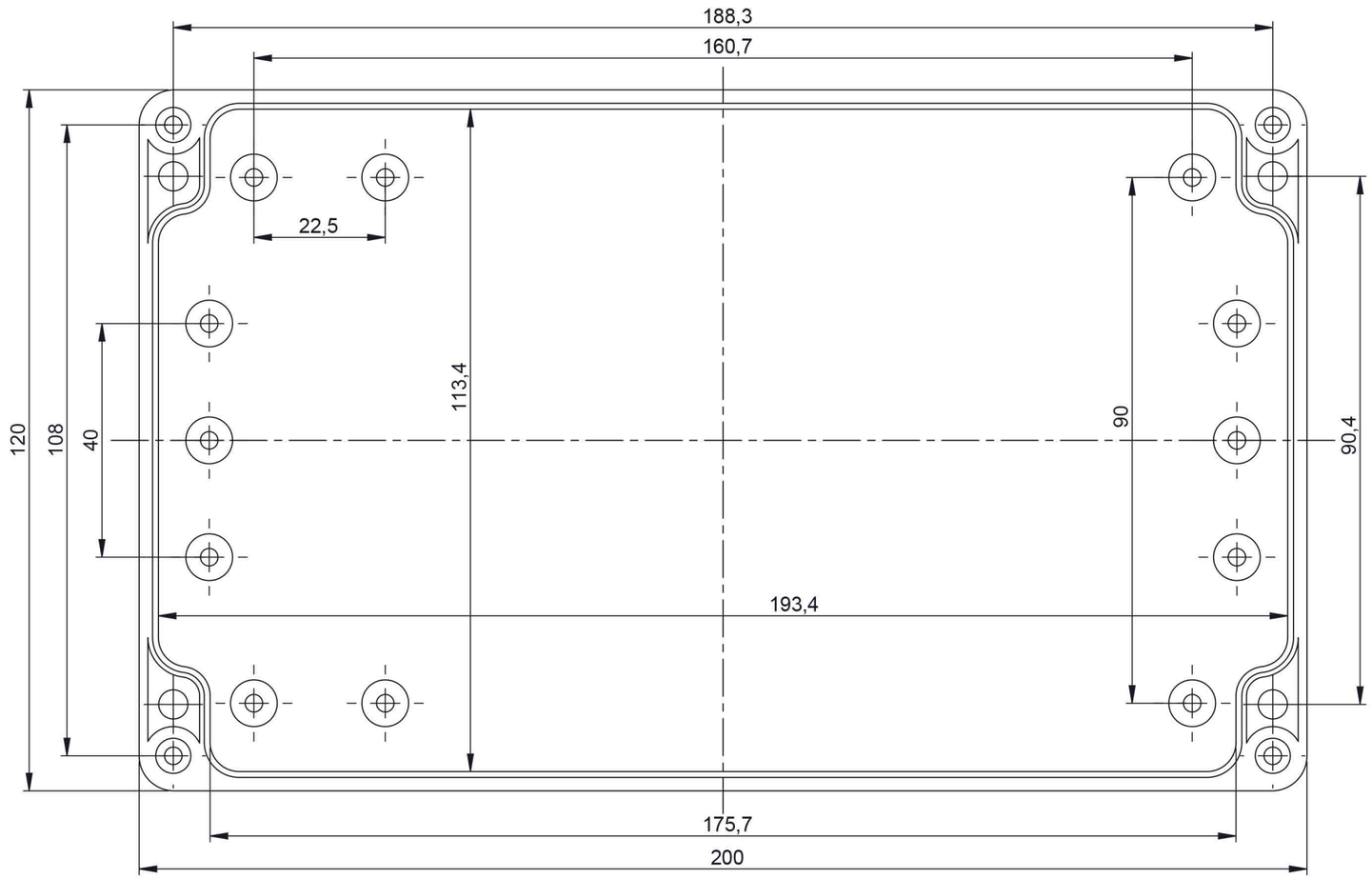

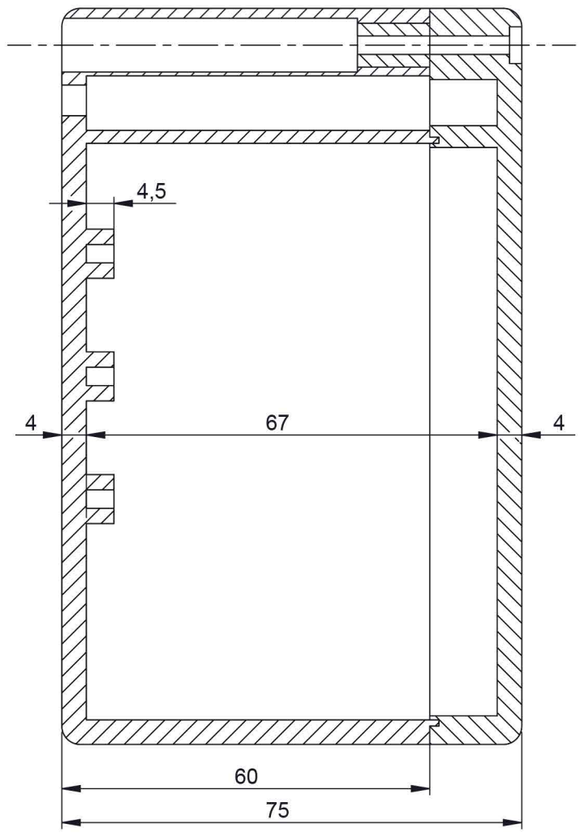

Format	Skala
A3	1:1

Opis:
Wymiary w tolerancji 0,5mm
Klasa szczelności IP-65

Nr Produktu
TH-240

MASZCZYK®
OBUDOWY DLA ELEKTRONIKI

„MASZCZYK"
05-071 Sulejówek-Miłosna
ul. Mickiewicza 10
tel: (22) 783-45-20 kom: 602-726-086