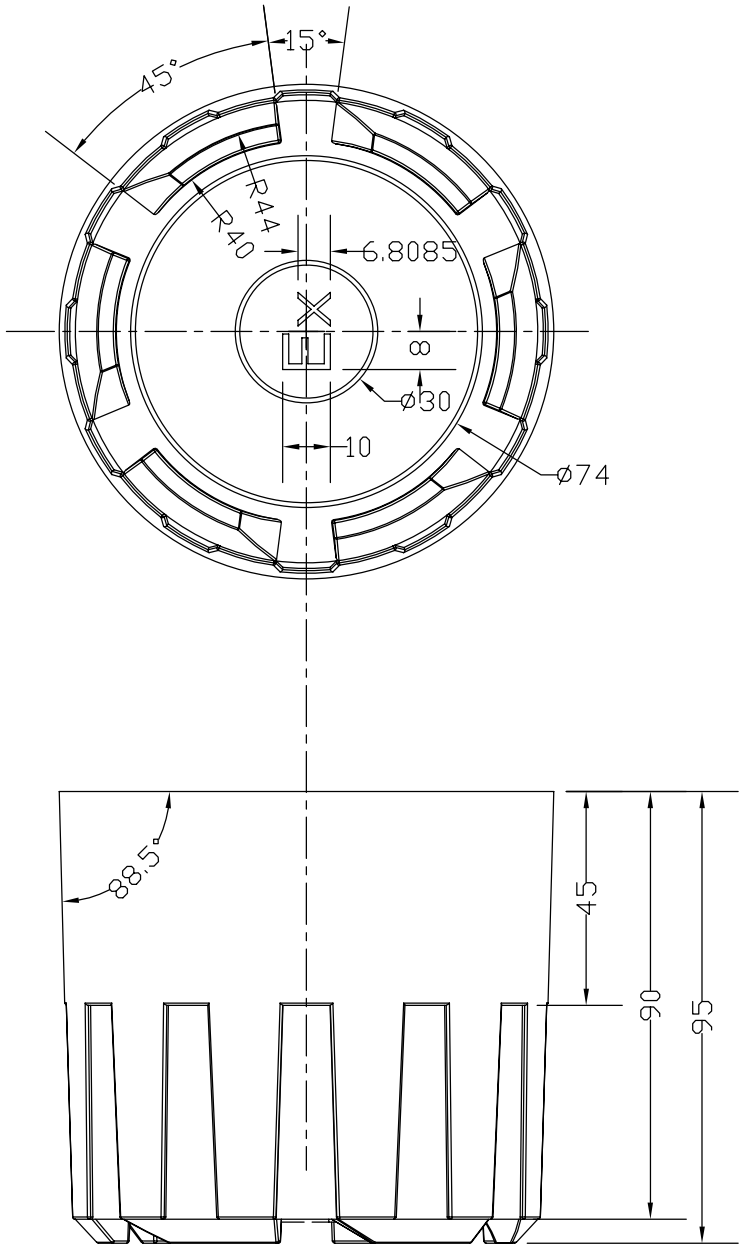

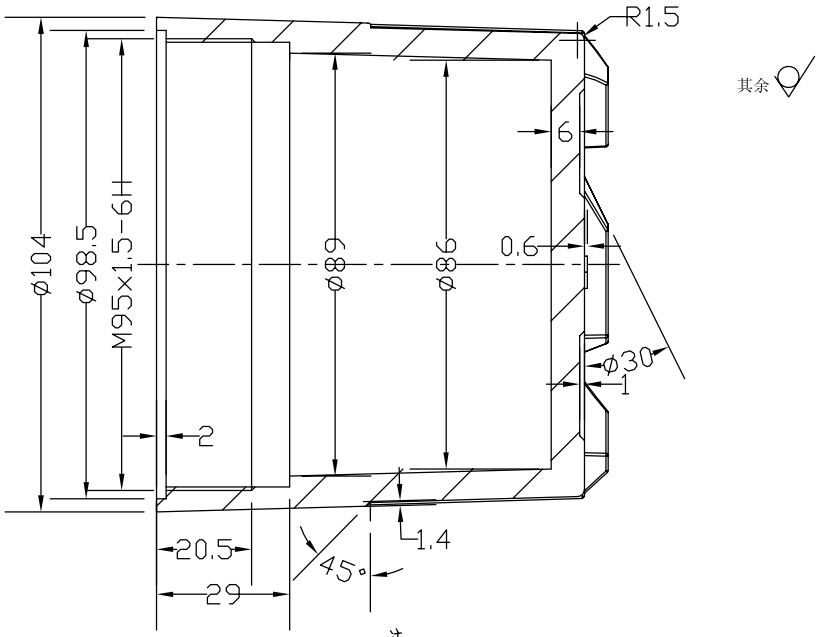

注：

1、表面光洁无毛刺，无铸造气孔沙眼，无缩瘪；

2、未注圆角R1，其它未注斜度1.5°，铸件公差按GB6414－86－CT6；

标记	处数	分区	更改文件号	签名	年月日
设计			标准化		
审核					
工艺			批准		

表面处理	喷塑
ADC12	BP17A-3上盖

阶段标记	重量	比例
S		1:1

共 张 第 张

慈溪市长河镇三和金属壳体厂