www.chinaenclosure.com

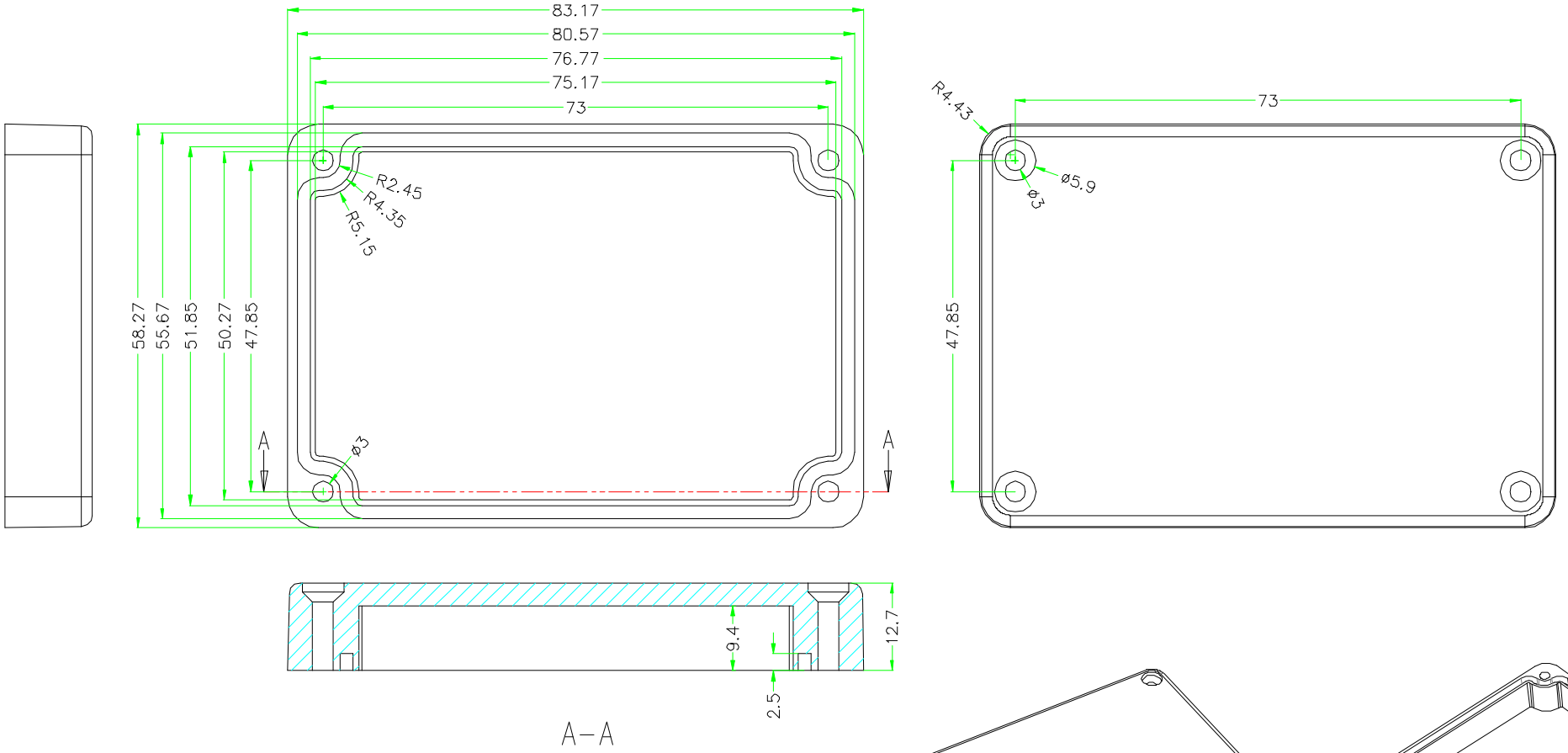


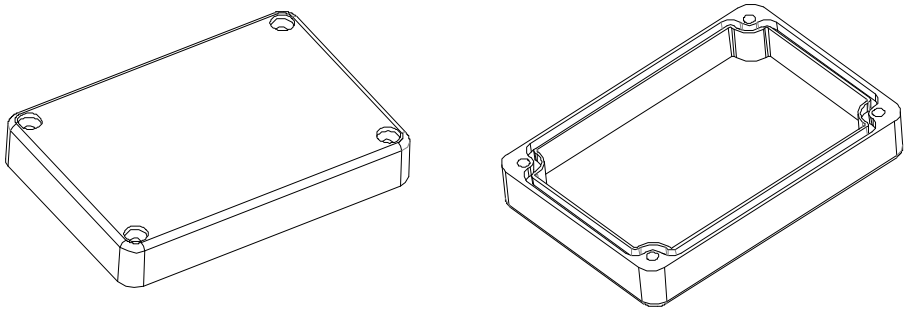

技术说明：

1、未注公差尺寸的极限偏差按GB/T 14486-MT6级；
2、制件应饱满光整、色泽均匀；
3、无缩痕、裂纹、银丝等缺陷；
4、未注壁厚3；未注筋板1.5～2；
5、未注过渡圆角取R0.3～R1，脱模斜度≤0.3°；

| | | | | | |
|---|---|---|---|---|---|
| 表面处理 | ********** | 上 盖 | | 图 号 | AK-B-FT21 |
| 制图日期 | | | | 材 料 | ********** |
| 备 注 | ********** | | | 数 量 | N件 |
| | | 比例 | 1:1 | SZOMK | |
| 第 页 | | 共 页 | | | |

www.chinaenclosure.com

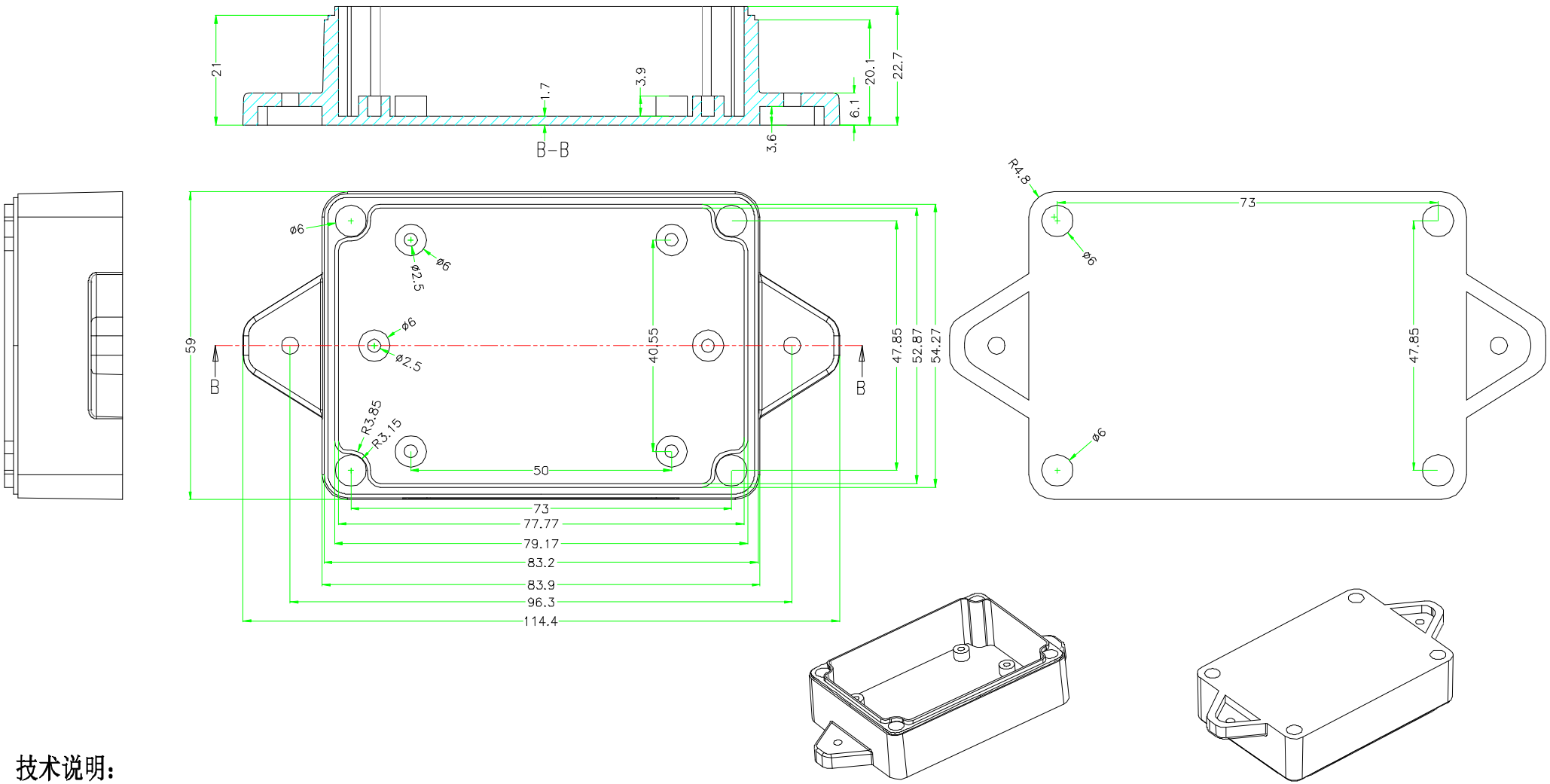


技术说明：

1、未注公差尺寸的极限偏差按GB/T 14486-MT6级；
2、制件应饱满光整、色泽均匀；
3、无缩痕、裂纹、银丝等缺陷；
4、未注壁厚3；未注筋板1.5～2；
5、未注过渡圆角取R0.3～R1，脱模斜度≤0.3°；

| | | | | |
|---|---|---|---|---|
| 表面处理 | ********* | 底 壳 | 图 号 | AK-B-FT21 |
| 制图日期 | | | 材 料 | ********** |
| 备 注 | ********* | | 数 量 | N件 |
| | 比例 | 1:1 | SZOMK | |
| 第 页 | 共 页 | | | |