www.chinaenclosure.com
www.szomk.en.alibaba.com

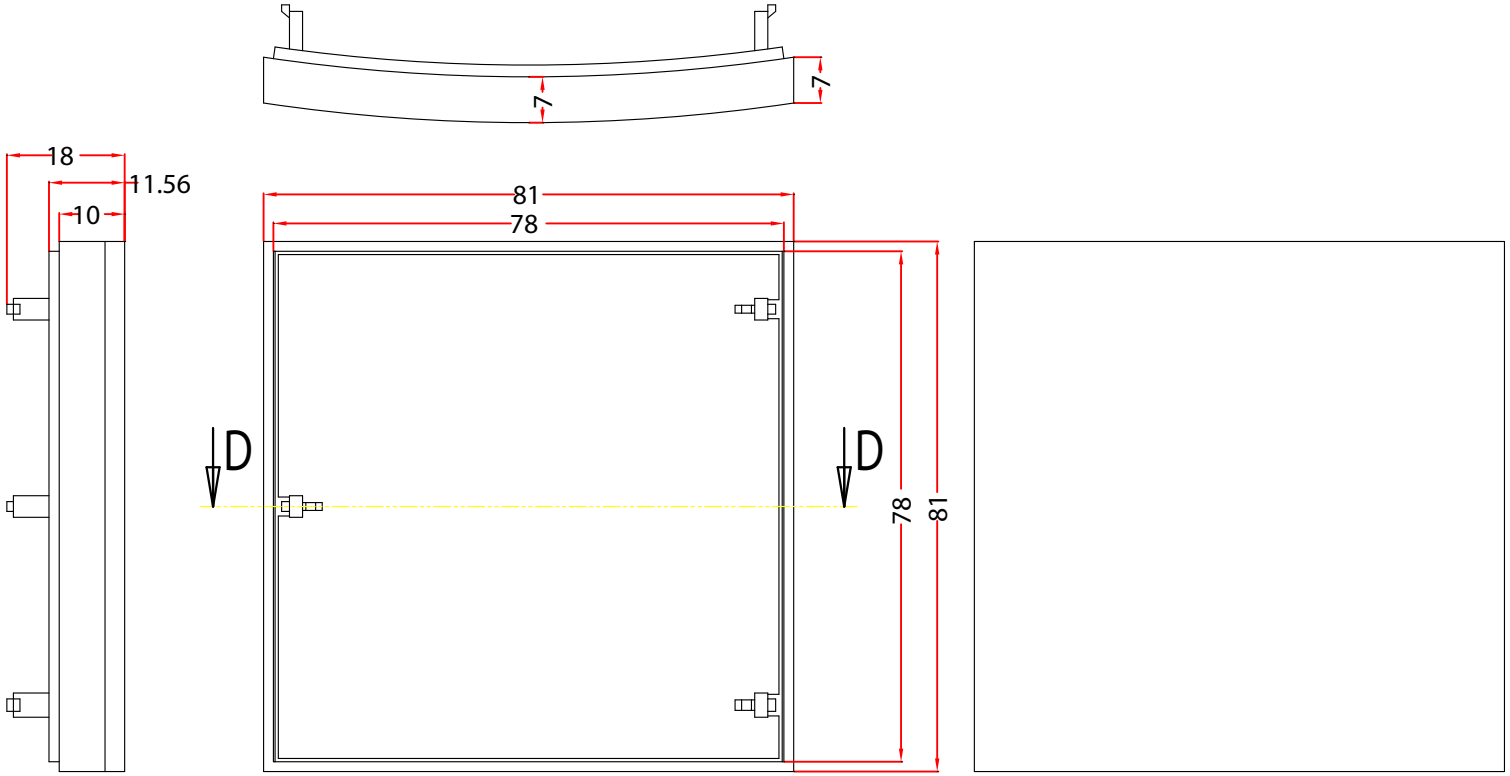

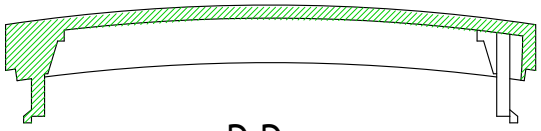

D-D

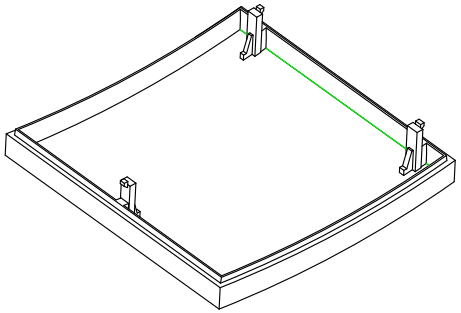

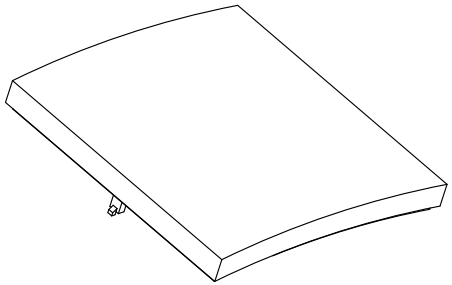

技术说明：

1、未注公差尺寸的极限偏差按GB/T 14486-MT6级；
2、制件应饱满光整、色泽均匀；
3、无缩痕、裂纹、银丝等缺陷；
4、未注壁厚3；未注筋板1.5～2；
5、未注过渡圆角取R0.3～R1，脱模斜度≤0.3°；

表面处理	*********	上盖	图 号	AK-N-41
制图日期			材 料	**********
备 注	*********		数 量	N件
	比例	1:1	SZOMK	
第 页	共 页			

www.chinaenclosure.com
www.szomk.en.alibaba.com

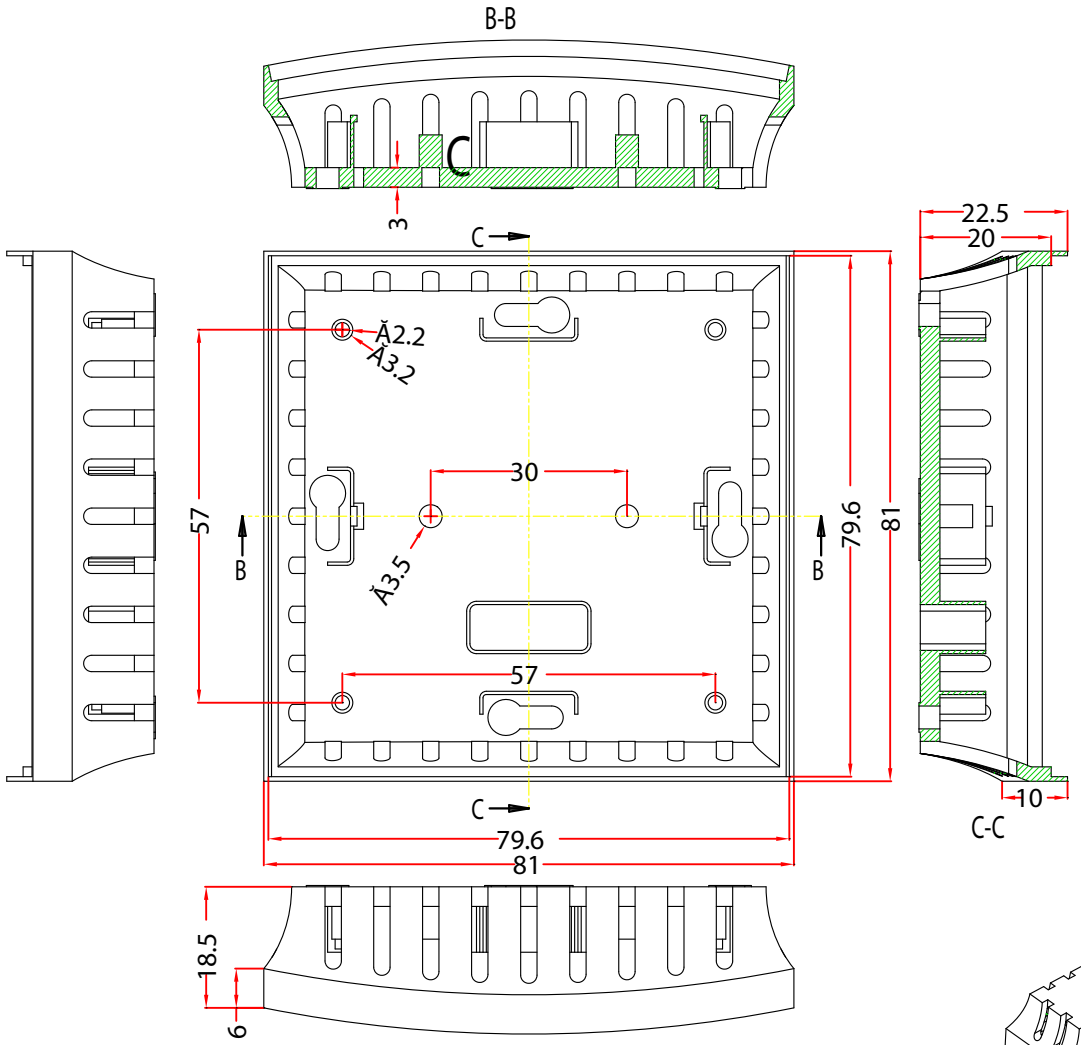

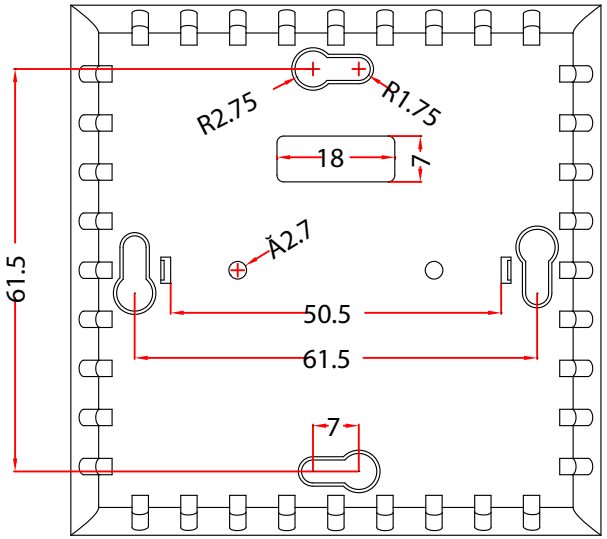

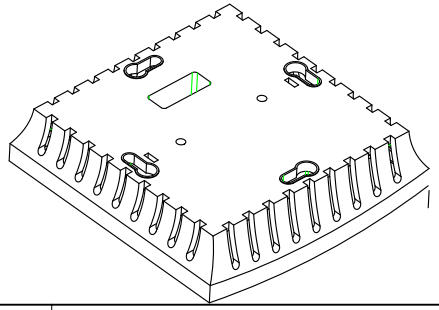

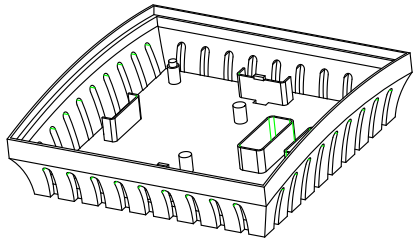

技术说明：

1、未注公差尺寸的极限偏差按GB/T 14486-MT6级；
2、制件应饱满光整、色泽均匀；
3、无缩痕、裂纹、银丝等缺陷；
4、未注壁厚3；未注筋板1.5～2；
5、未注过渡圆角取R0.3～R1，脱模斜度≤0.3°；

表面处理	*********	底壳	图 号	AK-N-41
制图日期			材 料	**********
备 注	*********		数 量	N件
	比例	1:1	SZOMK	
第 页	共 页			