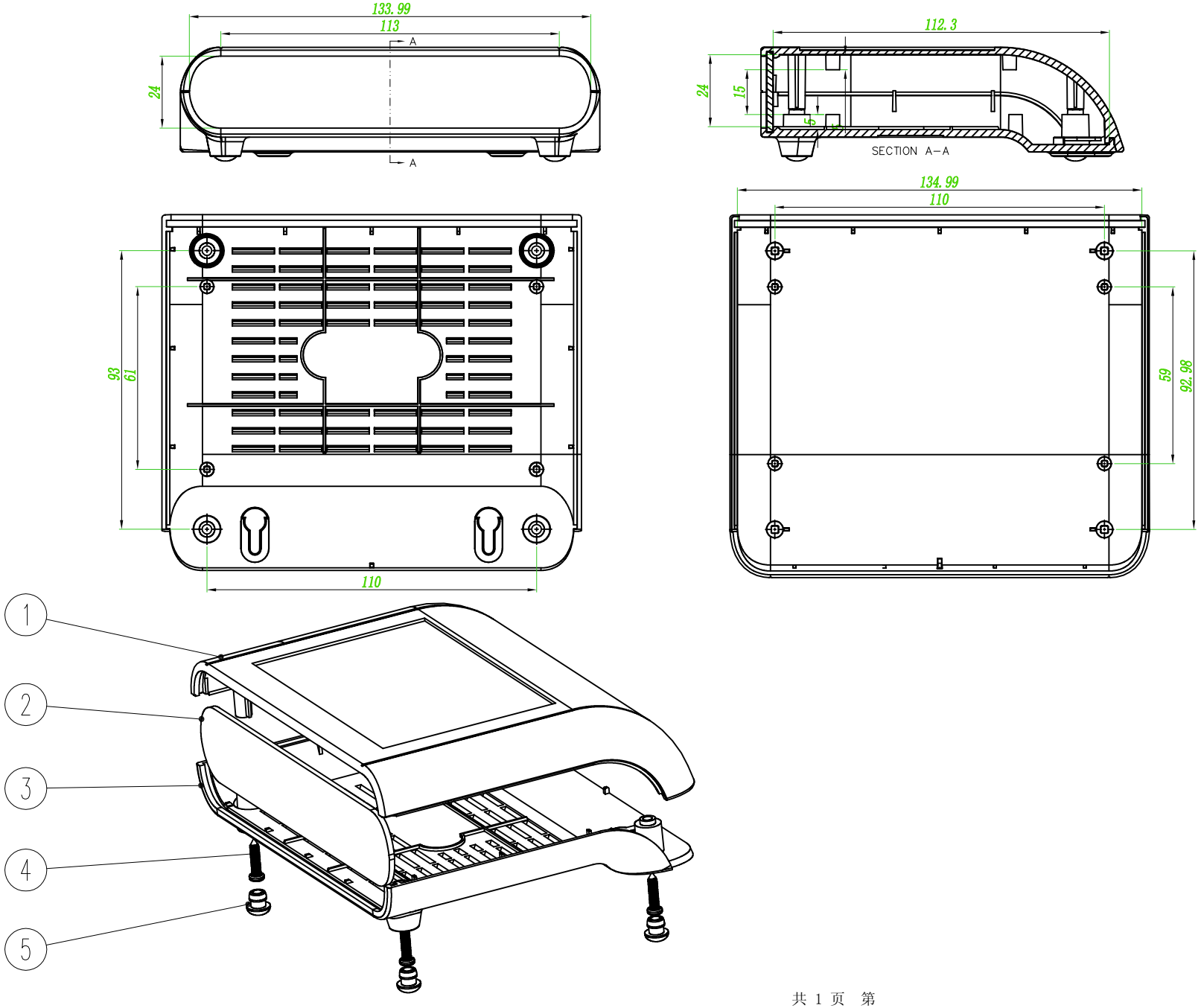
133.99
113
A
24
A
112.3
24
15
5
SECTION A-A
134.99
110
93
61
110
59
92.98
1
2
3
4
5