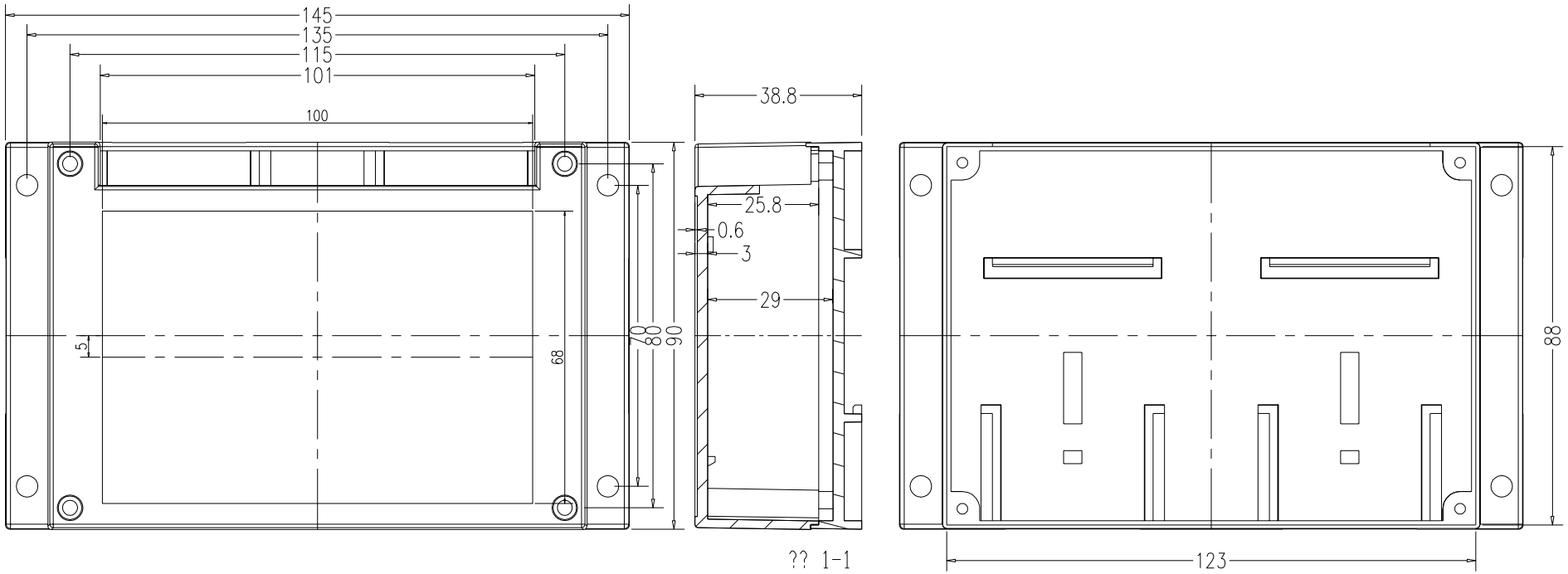

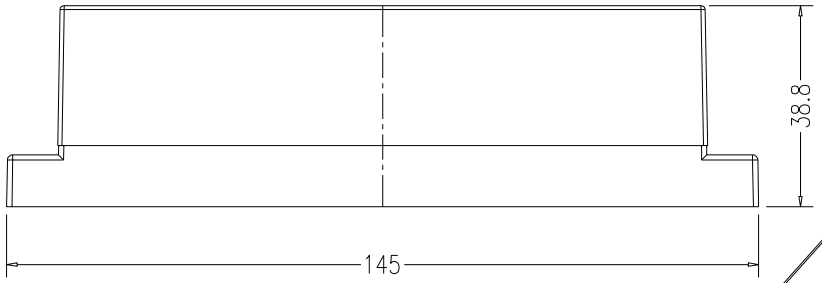

线路板最大尺寸为123*88MM

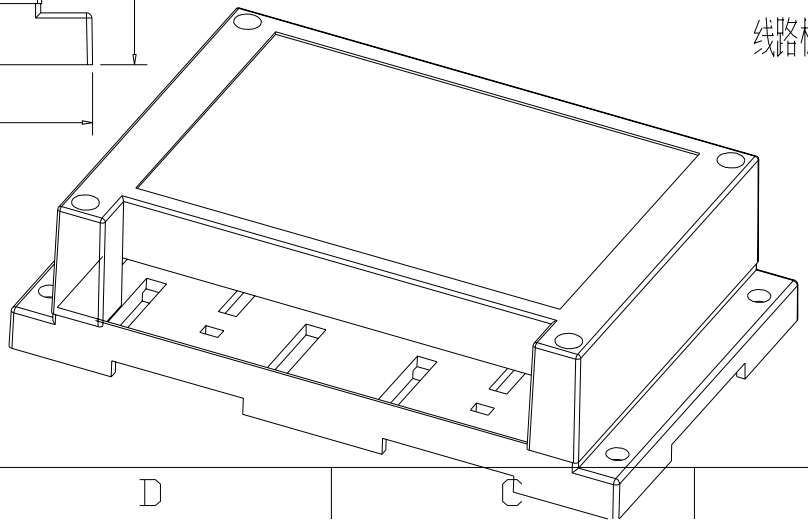

深圳奥姆科电子有限公司			
产品名称 Part NAME	工控机壳	产品编号 Part NO.	AK-P-08A
产品尺寸 Part size	145*90*40mm		
角法 3ST		产品材料 PRODUCTOR MATERIAL	ABS
比例 SCALE 1/1	单位 UNIT MM	表面处理 SURFACE TREATMENT	皮纹
设计 DESIGN	制图 DRAW	校对 CHECK	审定 APPROVE
			HZQIANG